自動Zステージ / テーブルサイズ 100×100,160×124
Motorized Vertical Linear Stages / Table Size 100×100,160×124

ZA10A-X1T

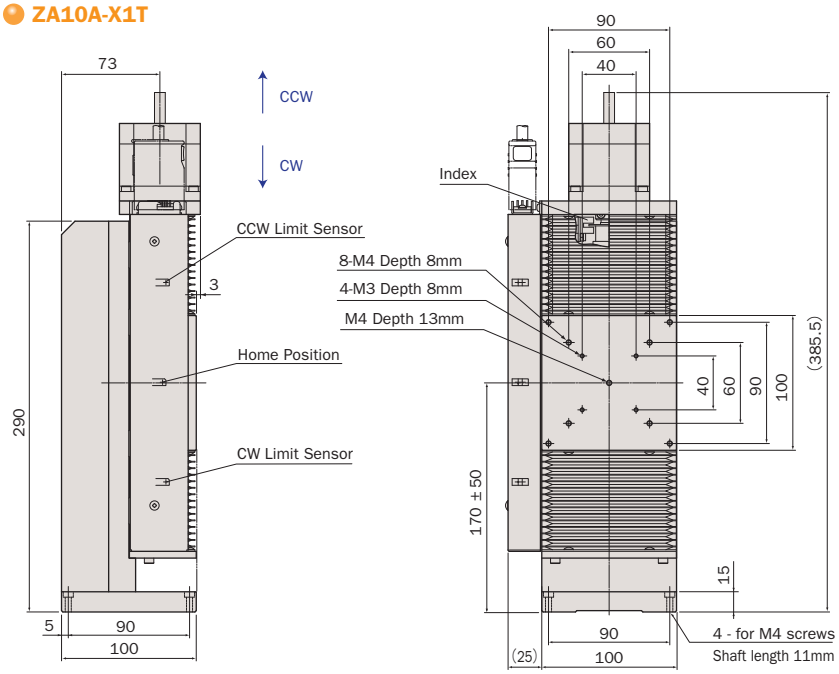

ZA16A-X1

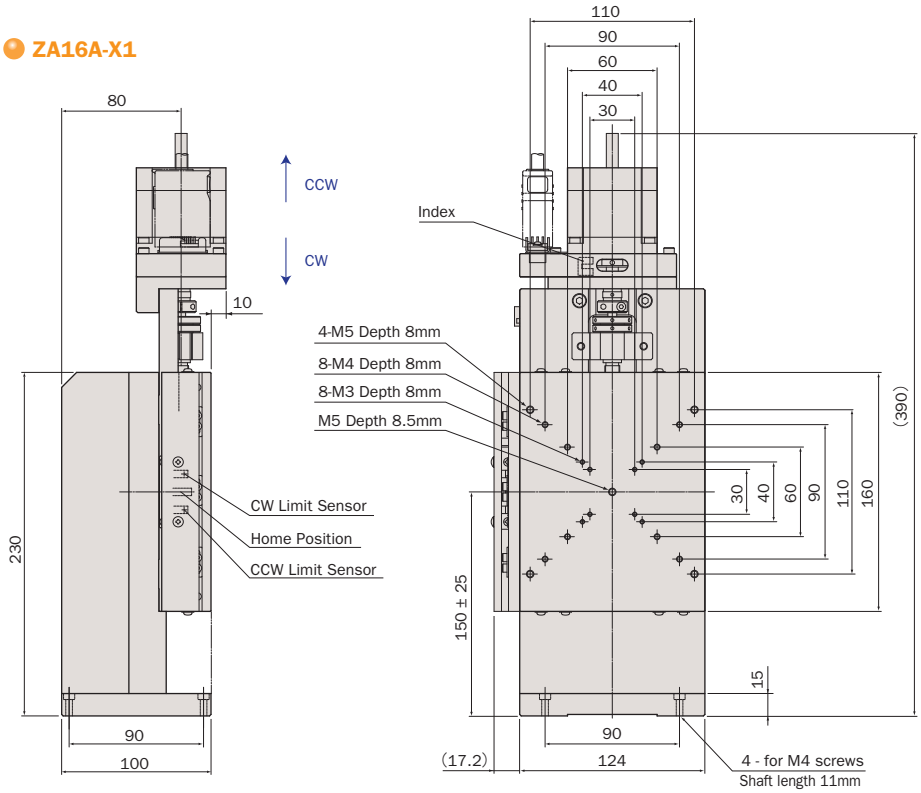

CONTACT TEL +81-44-981-2131/FAX +81-44-981-2181 【E-mail】e-sale@kohzu.co.jp 【URL】http://www.kohzuprecision.com

アルミ / 縦置き / リニアガイド, クロスローラガイド / 研削ネジ
Aluminum Body / Vertical X / Linear Guide , Cross-Roller Guide / Ground Screw

型式 Model Number	ZA10A-X1T	ZA16A-X1
勝手違い型式 Mirror Model Number	ZA10A-X1T-R	ZA16A-X1-R
テーブル面 Table Size	100mm×100mm	160mm×124mm
案内方式 Guide Mechanism	精密リニアガイド Linear Guide	精密クロスローラガイド Cross-Roller Guide
移動範囲 Motion Range	±50mm	±25mm
送り方式 Lead Mechanism	研削ネジ, リード 1.0mm Ground Screw, Lead 1.0mm	
分解能 ※1 フル/ハーフ ステップ Resolution Full/Half Step	2μm/1μm	
分解能 ※1 マイクロステップ(1/20分割) Micro Step (1/20 div)	0.1μm	
最高速度 Maximum Speed	10mm/sec	
繰返し位置決め精度 Repeatability	≦±0.5μm	
ロストモーション Lost Motion	≦2μm	≦4μm
垂直度 Vertically	≦10μm/100mm	≦10μm/50mm
水平耐荷重 Load Capacity (Horizontal)	98N(10kgf)	
材質 Material	アルミ合金 Aluminum Alloy	
外観 Finish	白色仕上げ Clear-Matt Anodizing	
自重 Weight	6.8kg	6.2kg
5相ステッピングモーター 5 Phase Stepper Motor	※7 PK566-B(オリエンタルモーター: 定格電流 0.75A/相,基本ステップ角 0.72°, リード線10本) PK566-B(Oriental Motor: Phase Current 0.75A, Basic Step Angle 0.72°, 10-Leads)	
コネクタ Connector	角形20ピン(ヒロセ: PC-1620, P-1620A-STA) 20Pin Rectangular (Hirose: PC-1620, P-1620A-STA)	
ステージ結線タイプ ※2 Stage Wiring Type	X1	
センサ基板型式 Sensor Model	F-104(INDEX,LIMIT), F-105(HOME)	F-101(HOME,LIMIT),F-107(INDEX)
価格 Price(JPY)	¥290,000	¥230,000
オーバーホール費 ※3 Overhaul Price	¥42,000 ~	¥60,000 ~
クリーングリス交換費 ※4 Clean Room Lubricant Change Price	¥36,000	¥48,000
真空グリス交換費 ※5 Vacuum Lubricant Change Price	¥36,000	¥48,000
同形モーター交換費 ※6 Same Size Motor Change Price	¥15,000 ~	
異形モーター交換費 ※6 Different Size Motor Change Price	¥36,000 ~	

※1 ステージの検査はハーフステップで行っております。
Stage is inspected by half step setting.

※2 ステージ結線の詳細についてはN-034,N-035を参照して下さい。
Refer to page N-034, N-035 for stage wiring connection information.

※3 オーバーホール費に交換部品代は含まれません。詳細については15ページを参照して下さい。
Additional parts cost is not included on Overhaul cost. Refer to page 16 for further information.

※4 クリーングリス仕様の型式は末尾に"-C"が付きます。詳細についてはC-005ページを参照して下さい。
Clean room lubricant model has "-C" at the end of model number. Page C-005 for further information.

※5 真空グリス仕様の型式は末尾に"-V"が付きます。詳細についてはC-005ページを参照して下さい。
Vacuum lubricant model has "-V" at the end of model number. Page C-005 for further information.

※6 モーター交換の詳細についてはC-004ページを参照して下さい。
Page C-004 for further information about motor change.

※7 ZA10A-X1Tは出力側軸端をカットしています。
Cut off the edge of motor shaft's output side of ZA10A-X1T.

- 対応するモーターコントローラ・ドライバについてはN-002ページを参照して下さい。
Refer to page N-002 for information on corresponding motor controller and driver.
- 対応するモーターケーブルについてはN-018ページを参照して下さい。
Refer to page N-018 for information on corresponding motor cable.
- アクセサリについてはO-001ページを参照して下さい。
Refer to page O-001 for information on accessory.
- お客様のご要望により製品の改造も承ります。
詳しくは営業部までお問い合わせ下さい。
We appreciate the product customizing. Contact us for further information.